CONNESSIONI ED ACCESSORI

PER DISPOSITIVI PER OSSIGENOTERAPIA

Tutti i dispositivi **flow-meter™** impiegati nelle applicazioni in ossigenoterapia possono essere corredati delle necessarie connessioni alle unità terminali o degli accessori adeguati per il fissaggio a parete o a barra. Nel caso dei riduttori di pressione il dispositivo prevede connessioni alle bombole di ossigeno, progettate e realizzate in accordo alle diverse norme nazionali ed internazionali. Gli innesti per flussimetri vengono frequentemente connessi e scollegati dall'impianto di distribuzione dei gas, mentre i riduttori di pressione devono garantire una perfetta tenuta ed elevate condizioni di sicurezza nell'impiego. Nelle pagine seguenti sono riportate le informazioni di massima relativamente alla gamma disponibile degli innesti con filetto o con portagomma per tubo flessibile e dei morsetti per fissaggio a barra. Anche le connessioni bombola per i riduttori vengono presentate nelle opzioni più note. Dettagli specifici o soluzioni particolari sono disponibili a richiesta.

INNESTI CON ATTACCO FILETTATO E PORTAGOMMA, CONNETTORI PORTAGOMMA IN USCITA PER FLUSSIMETRI, SISTEMI DI FISSAGGIO A BARRA, BARRA IN ACCIAIO INOX, CONNESSIONI BOMBOLE OSSIGENO PER RIDUTTORI DI PRESSIONE

Innesti con attacco filettato

Innesto **AFNOR NF-S 90-116** posizionabile con attacco filettato ISO G. 1/4" F.

Innesto **AFNOR NF-S 90-116 type EASYFIX®** con attacco filettato ISO G. 1/4" F.

Innesto **UNI 9507** con attacco filettato ISO G. 1/4" F.

Innesto **BS 5682** con attacco filettato ISO G. 1/4" F.

Innesto **DIN 13260** con attacco filettato ISO G. 1/4" F.

Innesto **SS 875 24 30** con attacco filettato ISO G. 1/8" M. oppure ISO G. 1/4" F.

Innesto **JIS T 7101** con attacco filettato ISO G. 1/8" M.

Innesto **SANS 1409** con attacco filettato ISO G. 1/4" F.

Innesto **OHMEDA** con attacco filettato ISO G. 1/4" F.

INFO COMPANY: Flow Meter Spa - Via del Lino, 6 - 24040 Levate - Bergamo - ITALIA
Tel +39 035 594047 | Fax +39 035 59482 | info@flowmeter.it | **www.flowmeter.it**
C.F. e P.Iva IT01737040160

Innesti con portagomma
Connettori portagomma in uscita per flussimetri · Barra in acciaio inox

Innesti con portagomma

Innesto **AFNOR NF-S 90-116 type EASYFIX®**, con portagomma Ø 6 mm.

Innesto **UNI 9507** con portagomma Ø 6 mm.

Innesto **BS 5682** con portagomma Ø 6 mm.

Innesto **DIN 13260** con portagomma Ø 6 mm.

Innesto **SS 875 24 30** con portagomma Ø 6 mm.

Innesto **JIS T 7101** con portagomma Ø 6 mm.

Innesto **SANS 1409** con portagomma Ø 6 mm.

Innesto **OHMEDA** con portagomma Ø 6 mm.

Connettori portagomma in uscita per flussimetri

1/4" ISO 3253 F. 9/16" UNF EN 13544-2 F. M12x1.25 F.

Connettore portagomma in polipropilene in tre opzioni di filettatura (1/4" ISO 3253 F. · 9/16" UNF EN 13544-2 F. · M12x1.25 F.), con uscita a portagomma Ø 6÷9 mm.

Barra in acciaio inox

Barra 30x10 mm in acciaio inox satinato completa di distanziali e sistemi di fissaggio, varie lunghezze disponibili.

Legenda, dettaglio componenti
1 Tassello chimico
2 Tassello per cartongesso
3 Distanziatore
4 Barra
5 Rondella per vite
6 Vite

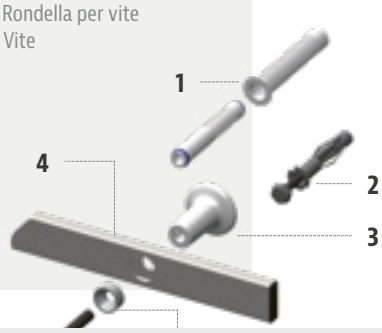

flow-meter™
ENGINEERING REVOLUTION IN MEDICAL TECHNOLOGY

INFO COMPANY: Flow Meter Spa - Via del Lino, 6 - 24040 Levate - Bergamo - ITALIA
Tel +39 035 594047 | Fax +39 035 59482 | info@flowmeter.it | **www.flowmeter.it**
C.F. e P.Iva IT01737040160

Sistemi di fissaggio a barra per flussimetri per ossigenoterapia principali connessioni bombole O_2 per riduttori di pressione

Sistemi di fissaggio a barra

Morsetto per barra 30x10 mm e 50x10 mm in tecnopolimero completo di distanziale filettato ISO G. 1/4" F. e portagomma Ø 6 mm.

Cuneo in alluminio anodizzato **per scorrevole OHMEDA** completo di distanziale filettato ISO G. 1/4'' F. e portagomma Ø 6 mm.

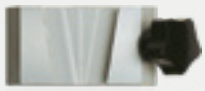

Scorrevole per barra OHMEDA in alluminio anodizzato.

Principali connessioni bombole O_2 per riduttori di pressione

Connessione "pin-index" **EN 850 (o CGA 870)**.

Connessione **AFNOR NF-E 29-656**.

Connessione **DIN 477-1**.

Connessione **UNI 11144**.

Connessione **BS 341-3**.

Connessione **CGA 540**.

flow-meter™
ENGINEERING REVOLUTION IN MEDICAL TECHNOLOGY

INFO COMPANY: Flow Meter Spa - Via del Lino, 6 - 24040 Levate - Bergamo - ITALIA
Tel +39 035 594047 | Fax +39 035 59482 | info@flowmeter.it | **www.flowmeter.it**
C.F. e P.Iva IT01737040160